DRENAGEM DE ÁGUA PLUVIAL - TRAVESSIA COM DESCIDA DE ÁGUA PLUVIAL

DETALHE TRAVESSIA COM DESCIDA DE AGUA PLUVIAL - TD - 5X

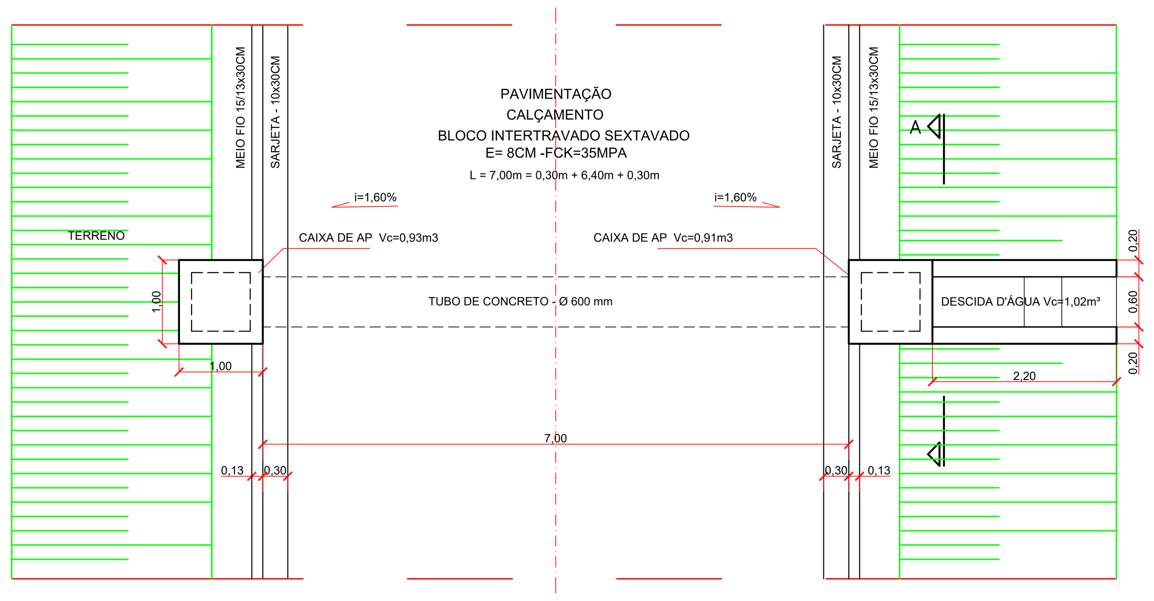

PLANTA DA TRAVESSIA E DESCIDA DE ÁGUA PLUVIAL
ESCALA 1/50

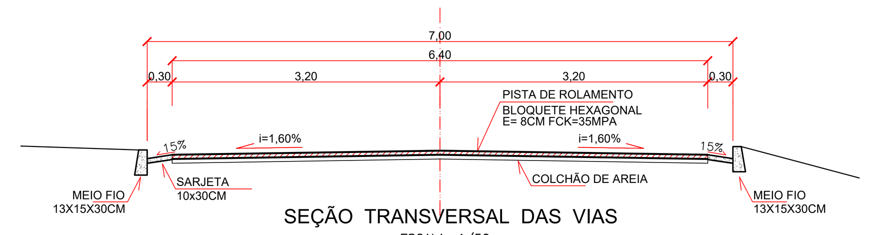

SEÇÃO TRANSVERSAL DAS VIAS
ESCALA: 1/50

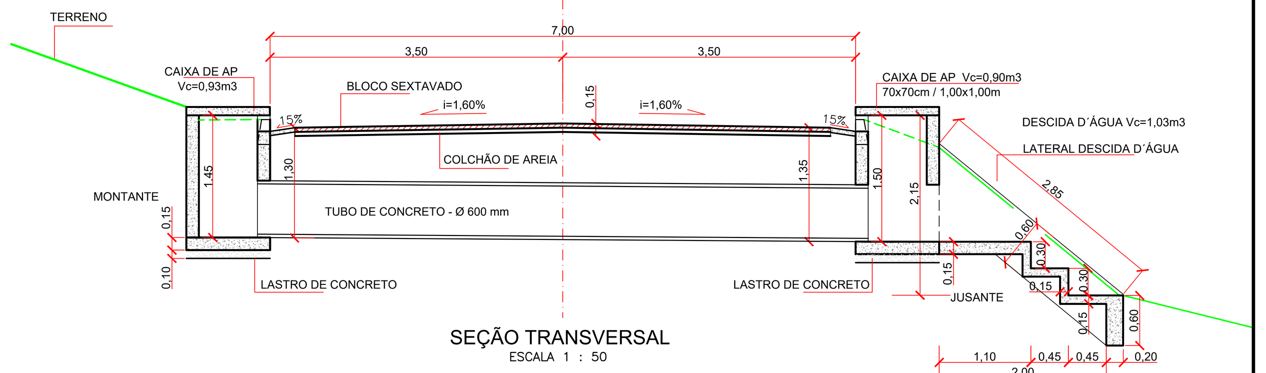

SEÇÃO TRANSVERSAL
ESCALA 1 : 50

=(((1+1)*1,475*0,15)+((0,6+0,6)*1,475*0,15)-(3,1416*0,3*0,3*0,15)-(0,6*0,2*0,15)+(1*1*0,15)+(1*1*0,1))*2 = 0,90m3
=((2,85*0,6*0,2*2)+(0,2*0,6*0,6)+(1,1*0,15*1)+(0,9*0,15*0,6)+(0,15*0,15*0,6*2)= Vc= 1,03m3

DETALHE CX CAPTAÇÃO - MONTANTE - 1X CADA TRAVESSIA

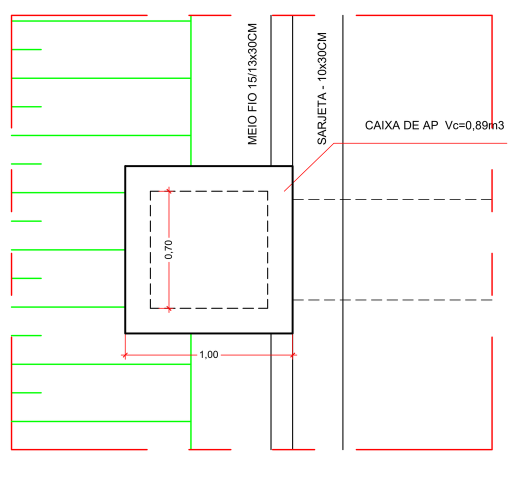

PLANTA BAIXA
ESCALA 1/25

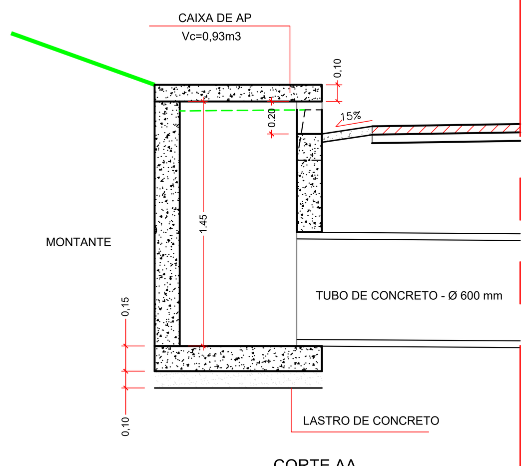

CORTE AA
ESCALA 1/25

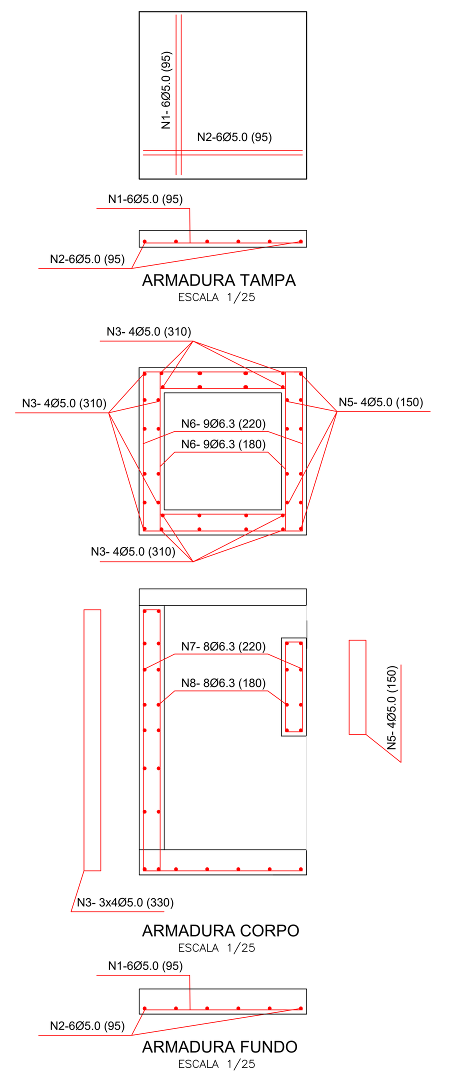

ARMADURA TAMPA ESCALA 1/25 — ARMADURA CORPO ESCALA 1/25 — ARMADURA FUNDO ESCALA 1/25

DETALHE CX CAPTAÇÃO - JUSANTE + DESCIDA AP - 1X CADA TRAVESSIA

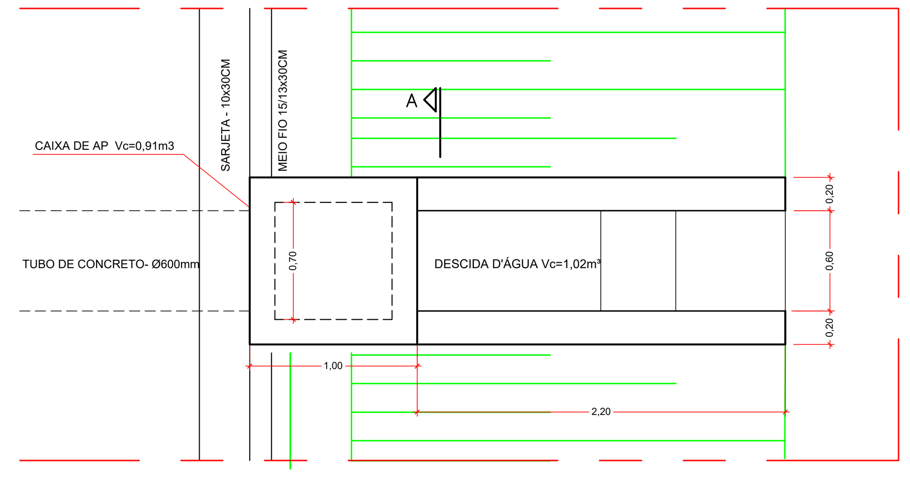

PLANTA BAIXA
ESCALA 1/25

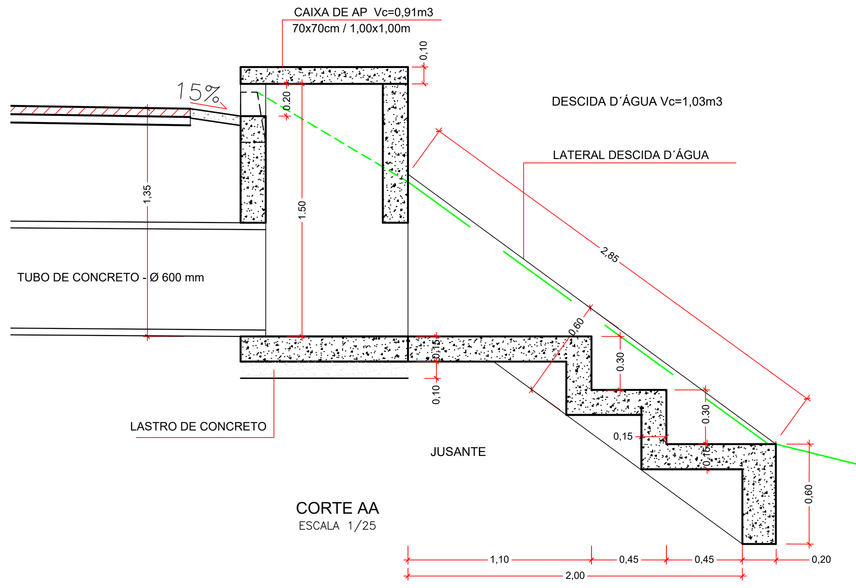

CORTE AA
ESCALA 1/25

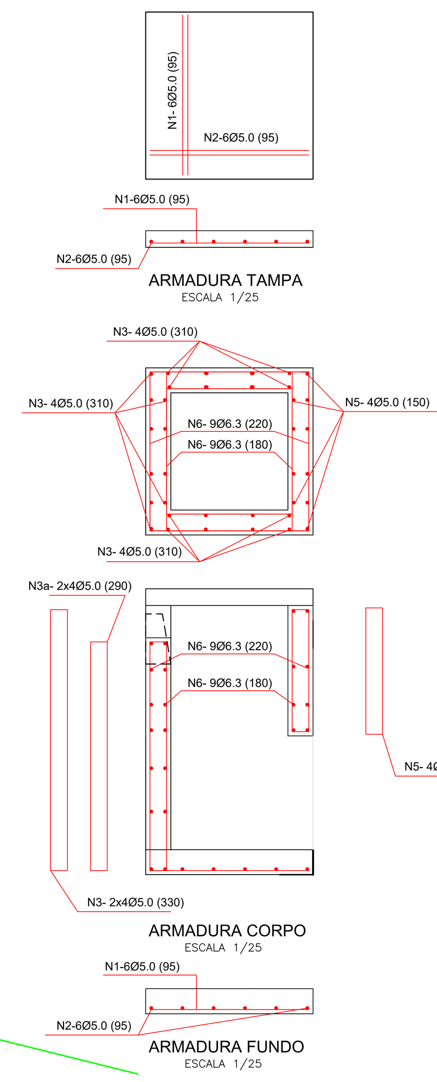

ARMADURA TAMPA ESCALA 1/25 — ARMADURA CORPO ESCALA 1/25 — ARMADURA FUNDO ESCALA 1/25

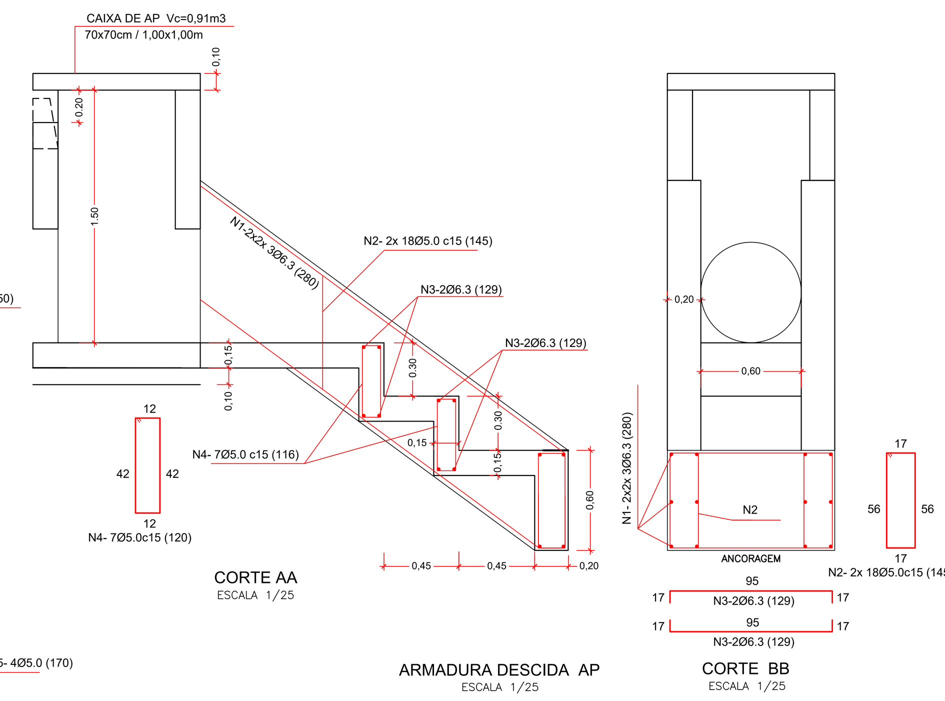

CORTE AA ESCALA 1/25 — ARMADURA DESCIDA AP ESCALA 1/25 — CORTE BB ESCALA 1/25

QUADRO FERRAGEM - CX CAP - MONT - h=1,45m	DIÂMETRO (mm)	QUANTIDADE	COMPRIMENTO (m)	COMP. TOTAL (m)	PESO (KG)
N1	5.0	10	0,95	9,50	1,46
N2	5.0	10	0,95	9,50	1,46
N3	5.0	8	3,30	26,40	4,07
N3a	5.0	4	2,90	11,60	1,79
N5	5.0	4	1,50	6,00	0,92
N6	--	--	--	--	--
N7	6.3	8	2,20	17,60	4,31
N8	6.3	8	1,80	14,40	3,53
TOTAL	5.0			63,00	9,70
TOTAL	6.3			32,00	7,84

QUADRO FERRAGEM - CX CAP - JUS - h=1,50m	DIÂMETRO (mm)	QUANTIDADE	COMPRIMENTO (m)	COMP. TOTAL (m)	PESO (KG)	TOTAL PESO (KG)
N1	5.0	10	0,95	9,50	1,46	
N2	5.0	10	0,95	9,50	1,46	
N3	5.0	9	3,40	30,60	4,71	
N4	5.0	3	1,90	5,70	0,88	
N5	--	--	--	--	--	
N6	5.0	4	1,50	6,00	0,92	
N7	6.3	10	2,20	21,27	5,21	
N8	6.3	10	1,80	17,40	4,26	
TOTAL	5.0			61,30	9,44	19,14
TOTAL	6.3			38,67	9,47	17,31

QUADRO FERRAGEM - DESCIDA DE AP	DIÂMETRO (mm)	QUANTIDADE	COMPRIMENTO (m)	COMP. TOTAL (m)	PESO (KG)
N1	6.3	12	2,80	33,60	8,23
N2	5.0	36	1,45	52,20	8,04
N3	6.3	12	1,30	15,60	3,82
N4	5.0	14	1,20	16,80	2,59
TOTAL	5.0			69,00	10,63
TOTAL	6.3			49,20	12,05

DETALHES CALÇAMENTO - BLOCO INTERTRAVADO SEXTAVADO

SEÇÃO TRANSVERSAL DAS VIAS
ESCALA: 1/50

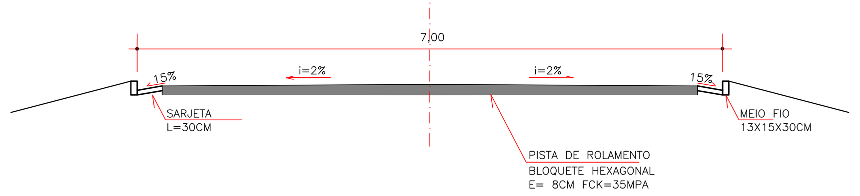

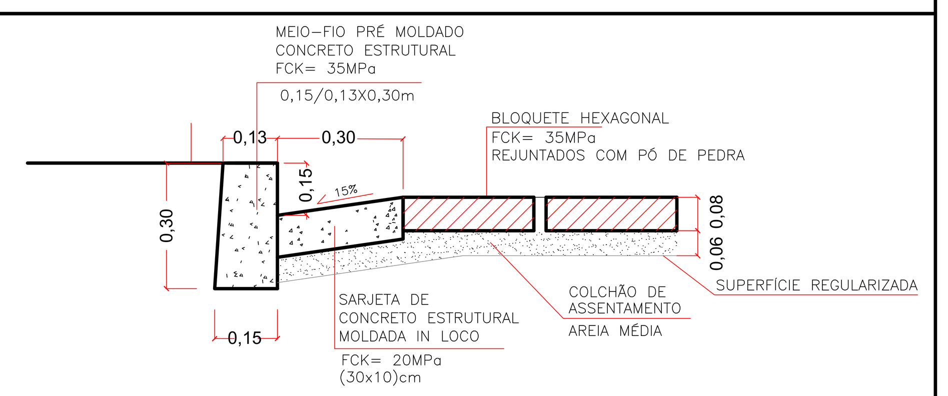

DETALHE DAS GUIAS/SARJETAS E DOS PASSEIOS
ESCALA 1 : 10

ESTRADA	LARGURA (m)	EXTENSÃO (m)	EXTENSÃO MEIO FIOS (m)	EXTENSÃO SARJETAS (m)	ÁREA DE SARJETAS (m2)	ÁREA DE BLOQUETES (m2)	ÁREA TOTAL A CALÇAR (m2)
TRECHO DA ESTRADA VILA VARDIERO À CACHOEIRA ALEGRE	7,00	328,00	656,00	656,00	196,80	2.099,20	2.296,00
TOTAL			**656,00**	**656,00**	**196,80**	**2.099,20**	**2.296,00**

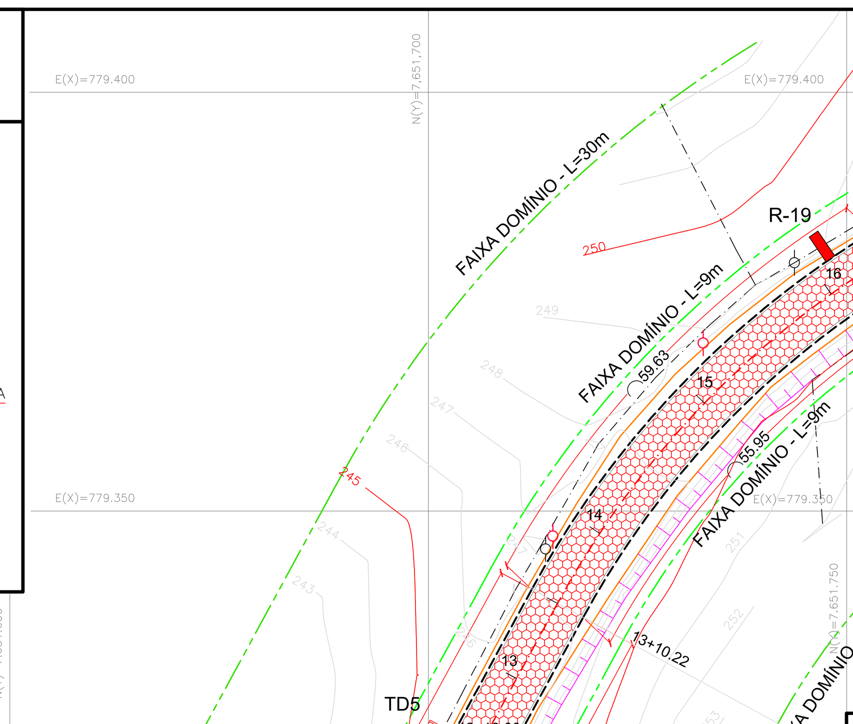
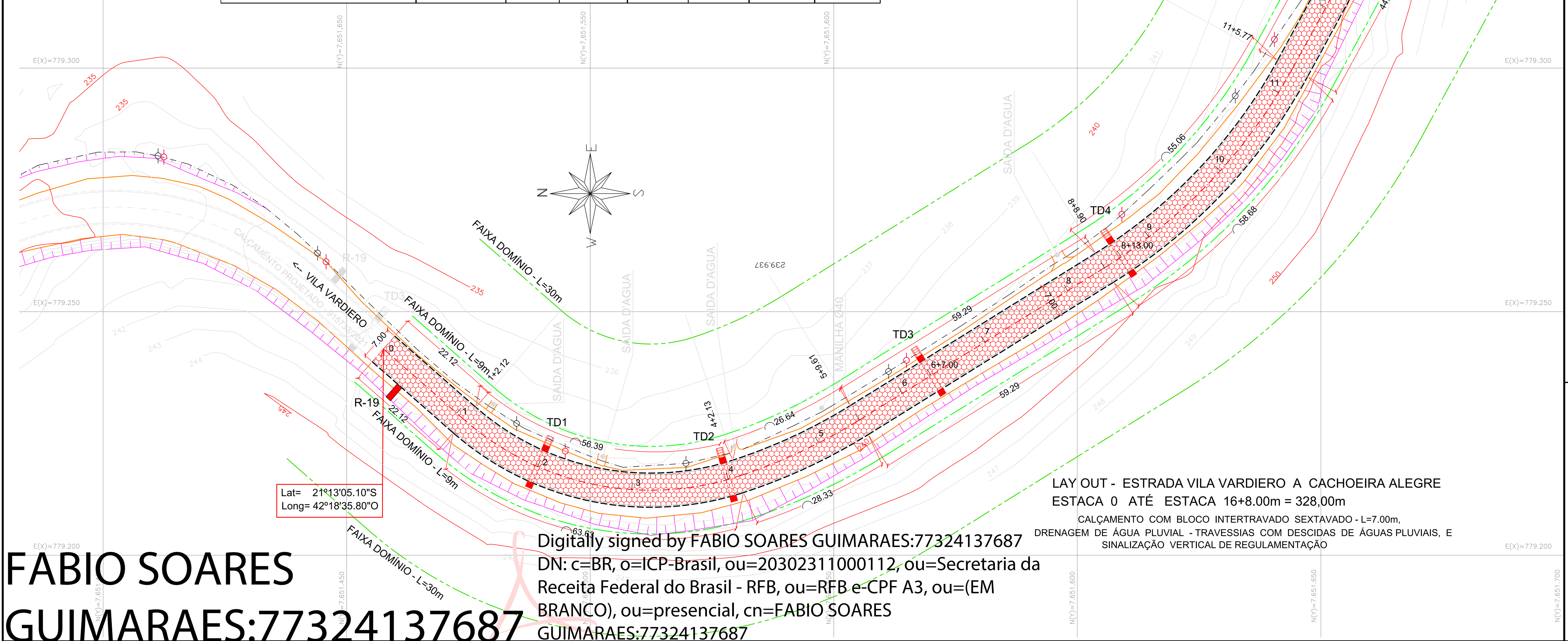

NOTA: EM TODOS OS LOCAIS ONDE A EXECUÇÃO DAS DESCIDAS DE ÁGUA DEMANDEM A RETIRADA DAS CERCAS LINDEIRAS À PAVIMENTAÇÃO, A PMBMA SE RESPONSABILIZARÁ PELA EXECUÇÃO E CUSTOS DAS MESMAS.

LAY OUT - ESTRADA VILA VARDIERO A CACHOEIRA ALEGRE
ESTACA 0 ATÉ ESTACA 16+8.00m = 328,00m
CALÇAMENTO COM BLOCO INTERTRAVADO SEXTAVADO - L=7.00m,
DRENAGEM DE ÁGUA PLUVIAL - TRAVESSIAS COM DESCIDAS DE ÁGUAS PLUVIAIS, E SINALIZAÇÃO VERTICAL DE REGULAMENTAÇÃO

CONVENÇÕES CALÇAMENTO BLOCO SEXTAVADO

- POSTE EXISTENTE
- CONSTRUÇÃO EXISTENTE
- BORDO EXISTENTE
- CERCA EXISTENTE
- MURO EXISTENTE
- MEIO-FIO EXISTENTE
- EIXO PROJETADO
- MEIO-FIO PROJETADO SARJETA PROJETADA - L=30CM
- CALÇAMENTO PROJETADO - L=7,00M
- FAIXA DOMÍNIO - L= 9M - LM 973/2022
- FAIXA DOMÍNIO - L=30M - LM 973/2022
- TRAVESSIA DE AP COM DESCIDA - 5 UNIDADES

SINALIZAÇÃO VIÁRIA VERTICAL

ELEVAÇÃO
SEM ESCALA

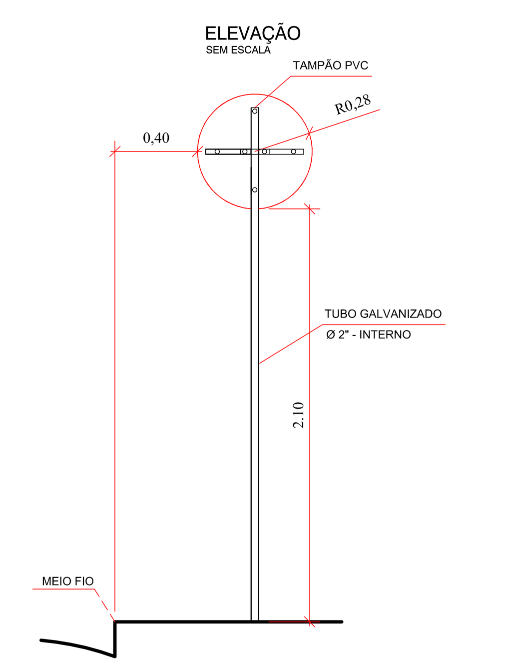

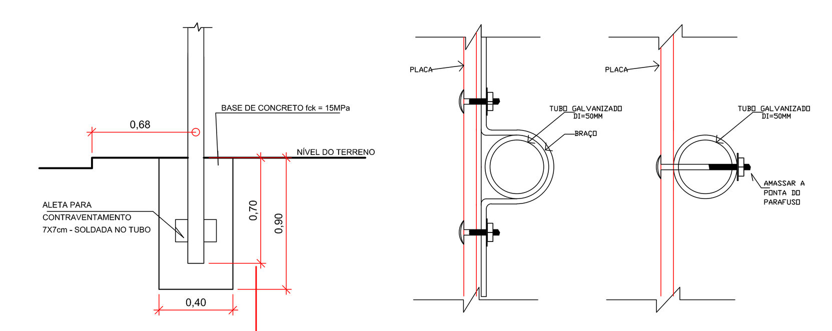

CONVENÇÕES - SINALIZAÇÃO VERTICAL

R-19 (02 Un.)

PLACA DE REGULAMENTAÇÃO (2 Un.)

PLACAS DE REGULAMENTAÇÃO

2 PLACAS CIRCULARES DE RAIO = 27,8 cm / Área =0,48m²
Nº DE PLACAS DE SINALIZAÇÃO SEMIREFLEXIVAS: 2 UNIDADES

PROJETO:
PAVIMENTAÇÃO / SINALIZAÇÃO VIÁRIA / DRENAGEM PLUVIAL

MUNICIPIO/ESTADO:
BARÃO DE MONTE ALTO / MG

APROVAÇÕES

CONTRATO DE REPASSE OGU 107850877/2021- SICONV 921895

ÁREA E EXTENSÃO:
EXTENSÃO TOTAL - EIXO = 328,00m / ÁREA TOTAL = 2.296,00 m²
ESTACA 0 ATÉ ESTACA 16+8.00m
LARGURA = 7,00m
DRENAGEM POR SARJETAS - 656,00m E TRAVESSIAS COM DESCIDAS DE AP - 5U
SINALIZAÇÃO VIÁRIA VERTICAL DE REGULAMENTAÇÃO - 2 PLACAS

REFERÊNCIA:
PAVIMENTAÇÃO NA ZONA RURAL
ADEQUAÇÃO E MANUTENÇÃO DE ESTRADA VICINAL
PAVIMENTAÇÃO COM:
CALÇAMENTO COM BLOCO INTERTRAVADO SEXTAVADO, E
DRENAGEM DE ÁGUA PLUVIAL- TRAVESSIAS COM DESCIDAS DE ÁGUAS PLUVIAIS
ESTRADA RURAL - VILA VARDIERO A CACHOEIRA ALEGRE

RESPONSÁVEL TÉCNICO	PREFEITO MUNICIPAL
MARIA HELENA ELMOR MOOR - CREA 38.030/D-MG	FÁBIO SOARES GUIMARÃES

FOLHA	DATA	ESCALA	ART
01 / 01	10 / 2022	1 / 500	20221552249

Associação dos Municípios da
Microrregião do Médio Rio Pomba

FABIO SOARES GUIMARAES:77324137687
Digitally signed by FABIO SOARES GUIMARAES:77324137687
DN: c=BR, o=ICP-Brasil, ou=20302311000112, ou=Secretaria da Receita Federal do Brasil - RFB, ou=RFB e-CPF A3, ou=(EM BRANCO), ou=presencial, cn=FABIO SOARES GUIMARAES:77324137687
Date: 2023.02.06 12:51:00 -03'00'